# Guia de início rápido

> NOTA: Todas as equipes devem atualizar o firmware de seus rádios para a versão 1.2.9 ou superior antes de fazer qualquer outra coisa. Instruções de como fazer abaixo.

**Atualizando Firmware**

## Guia de inicio rápido (Rádio do robô)

### 1. Remova o rádio da caixa

Remova o rádio da caixa.

### 2. Conecte o rádio ao notebook:

Conecte o cabo ethernet no notebook e na porta DS do VH-109.

### 3. Ligue o rádio:

Existem três maneiras de fazer isso:

Fonte de alimentação para PoE (Recomendado):

Use o adaptador PoE VH-117 para fornecer Power over Ethernet para a porta RIO no rádio. Em seguida, conecte um cabo entre o laptop e a porta DS no rádio.

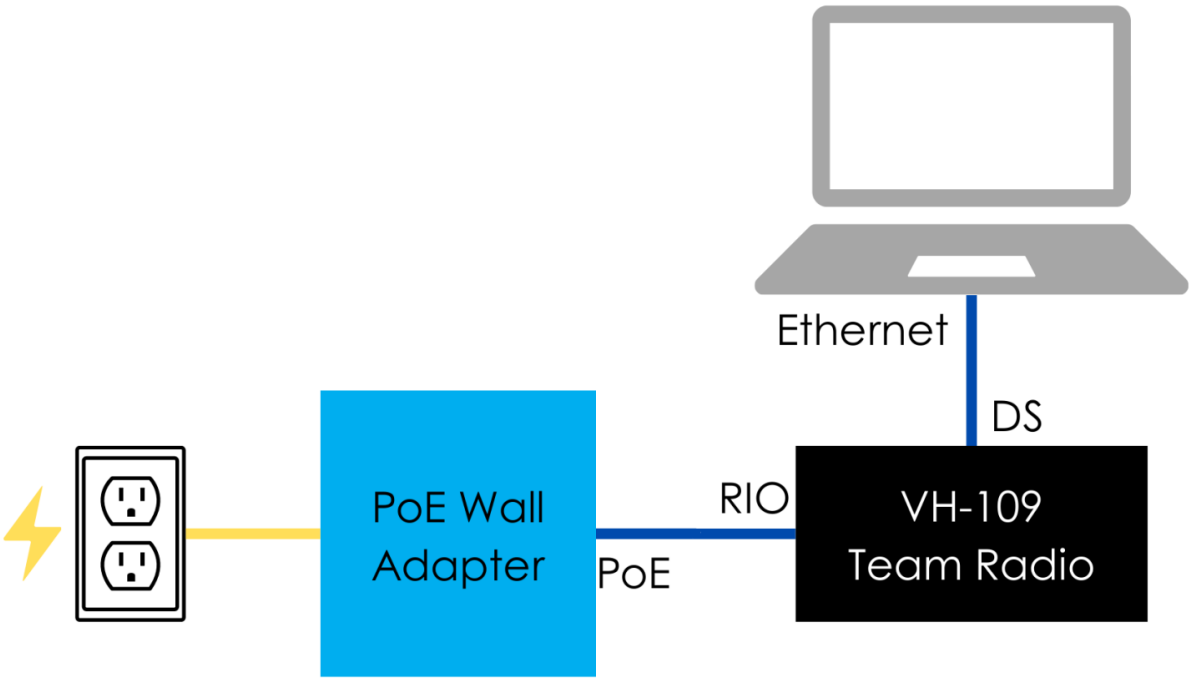


VIVIDHOSTING

Porta 12V do robô:

Desligue o rádio a partir do sistema de distribuição de energia do seu robô (12V) e, em seguida, conecte um cabo ethernet entre o laptop e a porta DS no rádio.

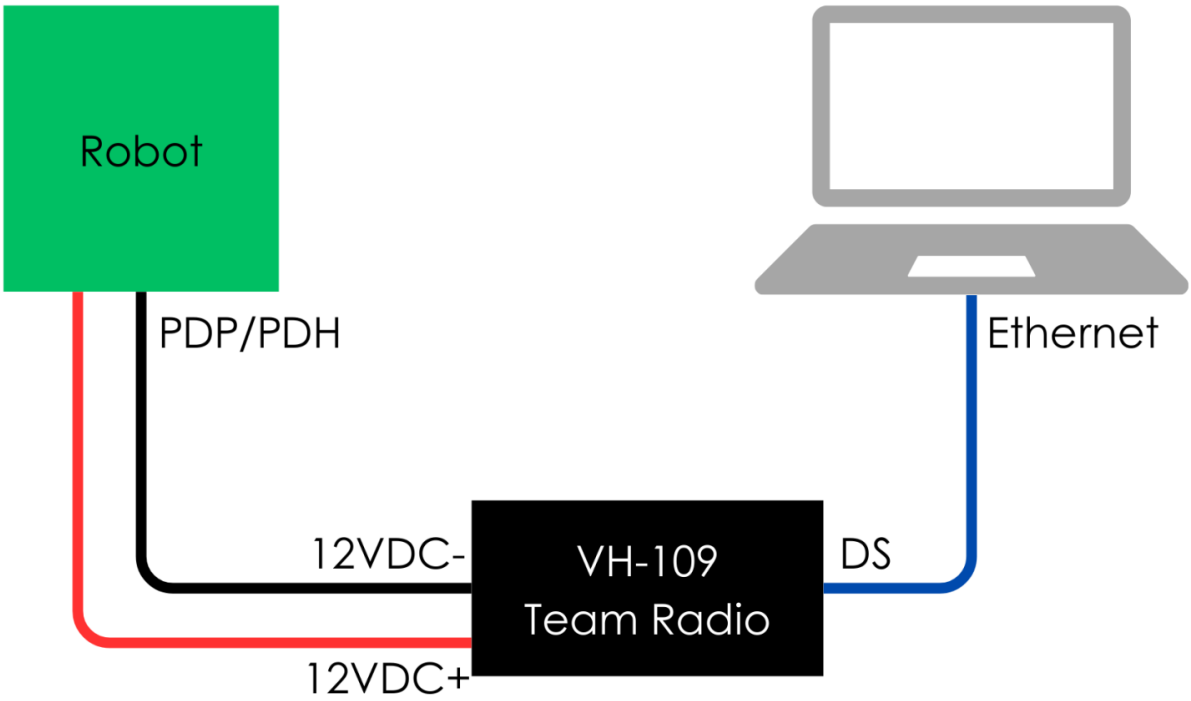


VIVIDHOSTING

Fonte de alimentação 12V/2A: Use uma fonte de 12V/2A para alimentar o rádio e, em seguida, conecte um cabo ethernet entre o laptop e a porta DS no rádio.

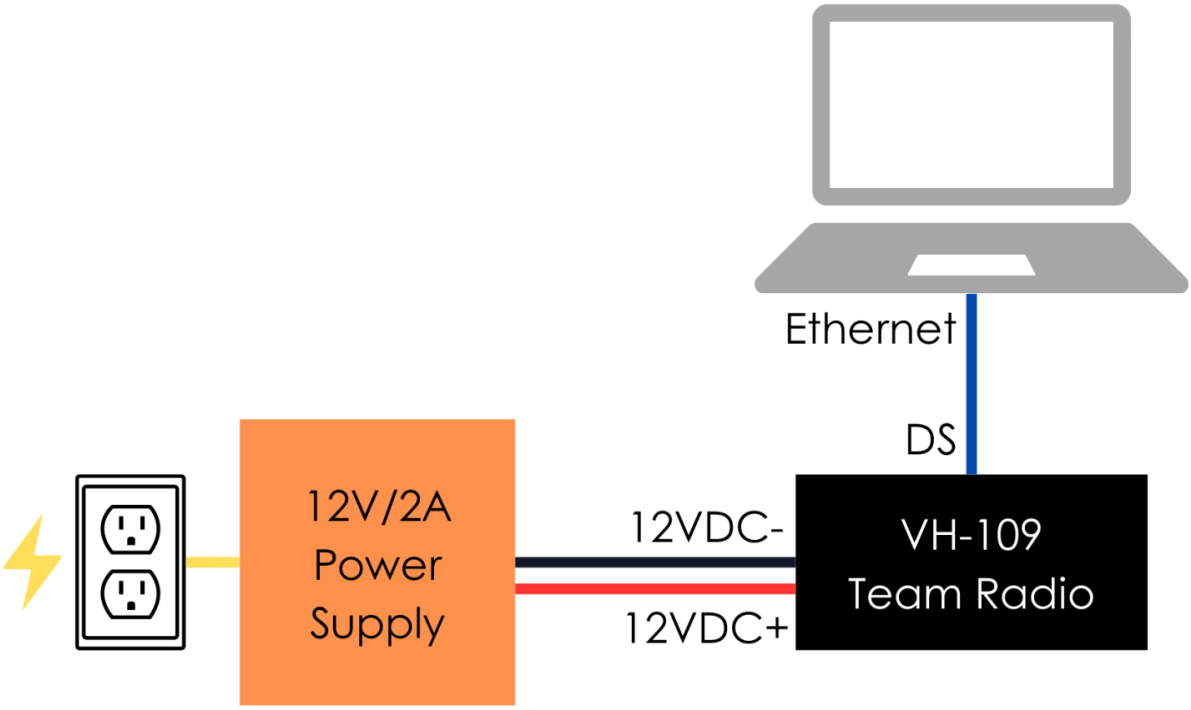


VIVIDHOSTING

## 4. Abra o programa Network Assistant Tool no notebook:

Instale e execute o programa no notebook

## 5. Atualize o Firmware

Se o firmware não estiver na última versão, você deve atualizar seu firmware

## 6. Configure o rádio

Depois de atualizar para a versão mais recente do firmware, é hora de configurar o seu rádio.

## 7. Posicione o rádio no robô

Depois de configurar o seu rádio, é hora de montá-lo no seu robô.

## 8. Conecte o rádio

O último passo é fazer a fiação do rádio no seu robô.

# Links Rápidos

## Arquivos CAD e desenhos

Um arquivo STEP e desenho podem ser encontrados aqui:

Desenho Mecânico

## Posicionando seu rádio

Como o rádio VH-109 usa 6 GHz, a localização do rádio no seu robô é extremamente importante. Sugerimos que todas as equipes revisem nossa seção sobre como montar o rádio.

Montando seu rádio

## Conexão elétrica do rádio

O VH-109 possui várias opções robustas para conectá-lo ao seu robô. Você pode ver uma lista dos métodos recomendados aqui:

Conexão Elétrica do seu Rádio

## Atualização do firmware

A Vivid-Hosting lança regularmente atualizações de firmware que melhoram o desempenho e a confiabilidade do rádio VH-109. É importante que sua equipe mantenha o rádio atualizado para garantir o desempenho máximo.

Atualizar seu firmware

Versões de firmware

## Programando seu rádio

Como você programa seu rádio mudou. Sugerimos que todas as equipes leiam esta página para entender melhor como esse processo funciona agora:

Programando seu Rádio

## Praticando em casa

Como o rádio VH-109 é um dispositivo de 6 GHz, a configuração necessária para utilizá-lo em casa precisará ser alterada. Saiba mais sobre as diferentes maneiras de usar o VH-109 em casa nesta página:

Praticando em casa

## Perguntas Frequentes

Veja a seção de perguntas frequentes na fabricante do rádio para ficar por dentro de atualizações interessantes:

Perguntas frequentes

---

Revisão #11
Criado 2025-01-16 18:17:00 UTC por Enzo
Atualizado: 2025-05-19 17:01:59 UTC por João Vitor Loeblein