# Passos 1-4

## Passo 1

O rolamento X-Contact (ID) 3.5” será instalado a partir da face inferior da Bottom. É um encaixe "justo" (tight slip fit) e pode ser realizado manualmente ou, se necessário, com o auxílio de uma prensa de bancada. O rolamento deve ficar perfeitamente alinhado com a face inferior da placa.

Assim que o rolamento estiver totalmente posicionado, utilize os cinco parafusos #10-32 x 3/8” para fixá-lo. Os parafusos devem ser apertados até ficarem nivelados com a face inferior da placa base. A imagem abaixo indica a localização dos parafusos, destacados em verde.

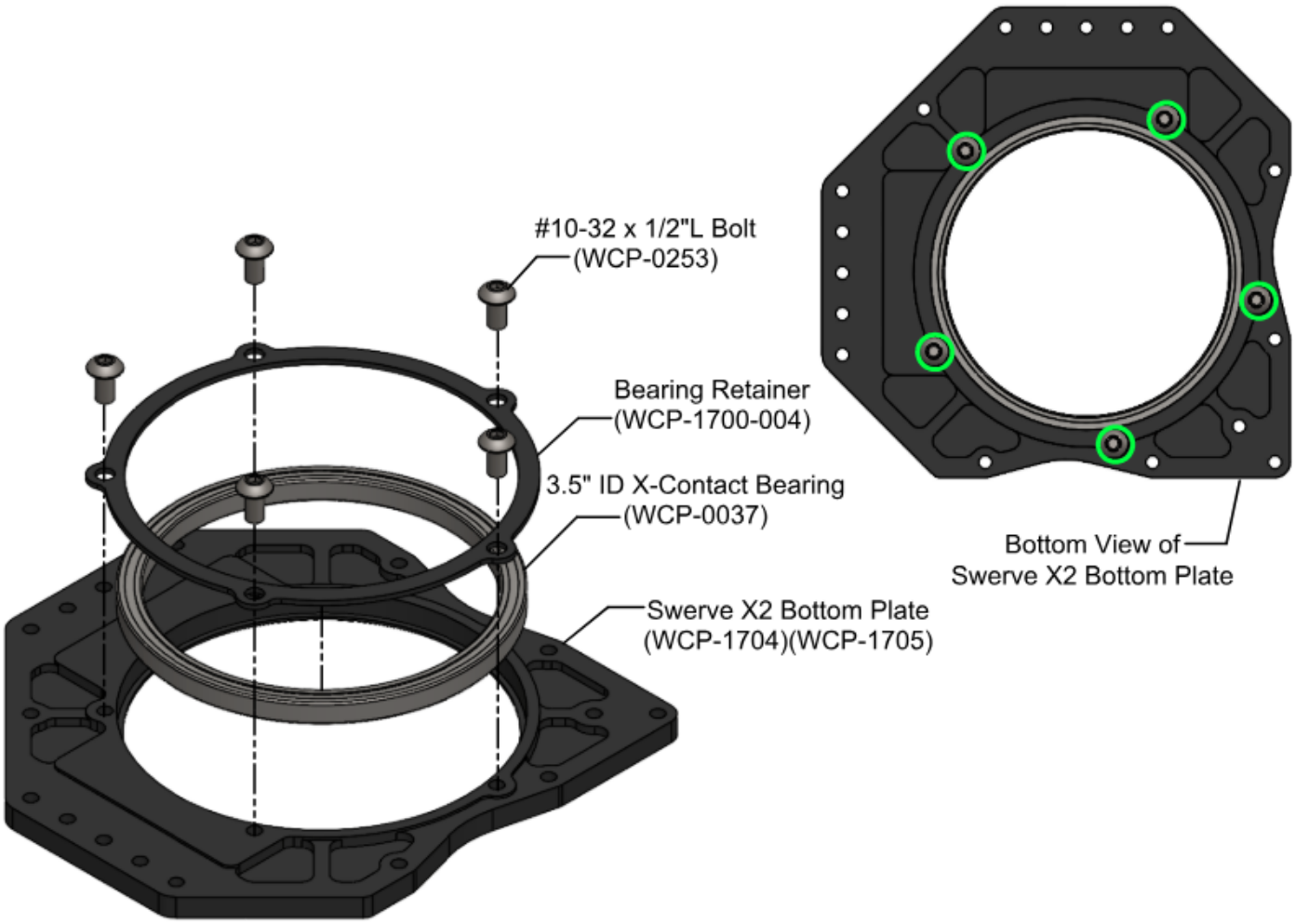

A placa inferior do suporte para tubo (Tube Mount) foi utilizada como referência, mas as instruções de montagem são intercambiáveis entre as versões para canto (Corner Mount) e para tubo (Tube Mount).

# Passo 2

Os 1/2" Rounded Hex e 3/8" bearings devem apresentar um ajuste por interferência leve, podendo ser inseridos manualmente ou com o auxílio de uma prensa de bancada.

Os rolamentos mostrados abaixo são inseridos sob pressão a partir da parte inferior da placa superior.

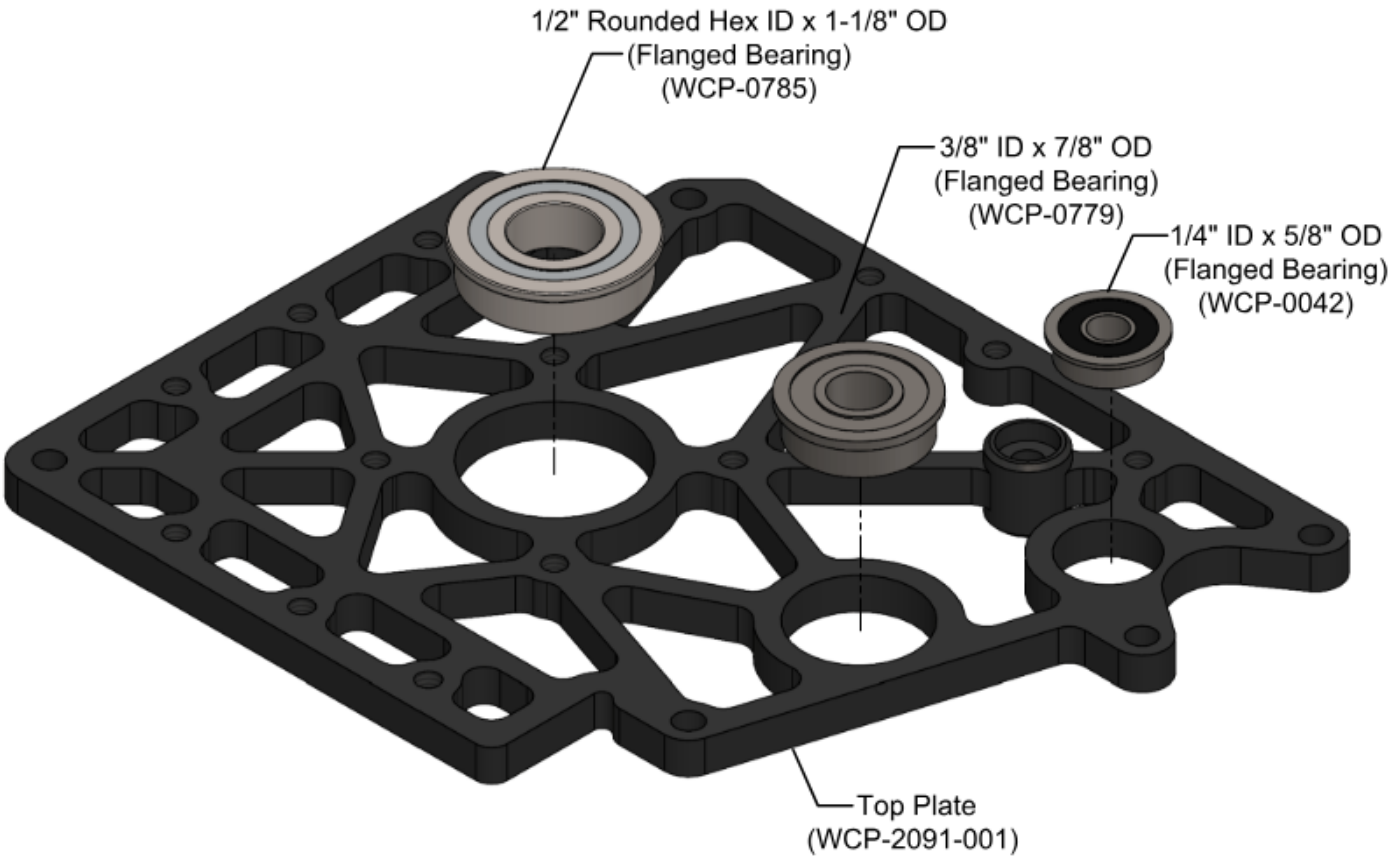


# Passo 3

Instale os rolamentos na placa do motor; eles devem apresentar um ajuste de interferência leve e podem ser inseridos manualmente ou com o auxílio de uma prensa.

Os rolamentos devem estar totalmente assentados no rebaixo e nivelados com a parte superior da placa.

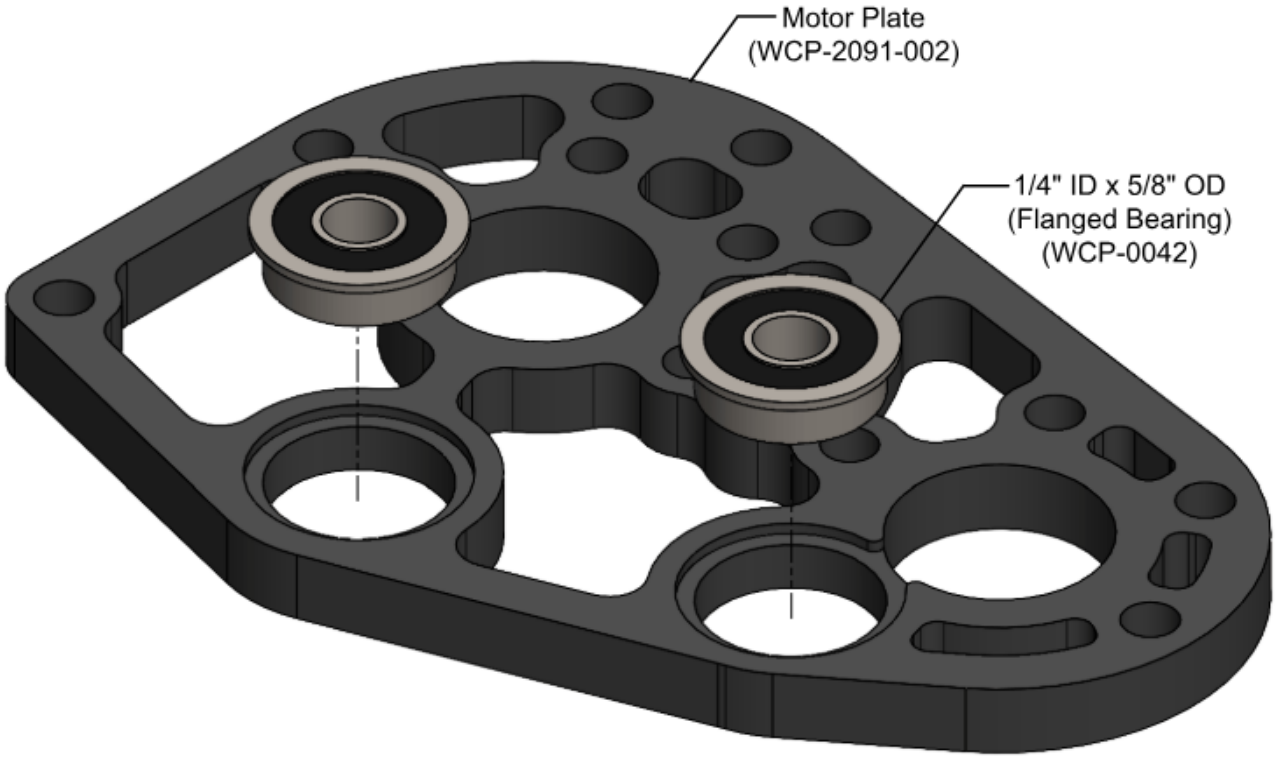


# Passo 4

Instale o rolamento a partir da parte inferior da engrenagem de rotação de 88 dentes; ele deve apresentar um ajuste de interferência leve e podem ser inseridos manualmente ou com o auxílio de uma prensa.

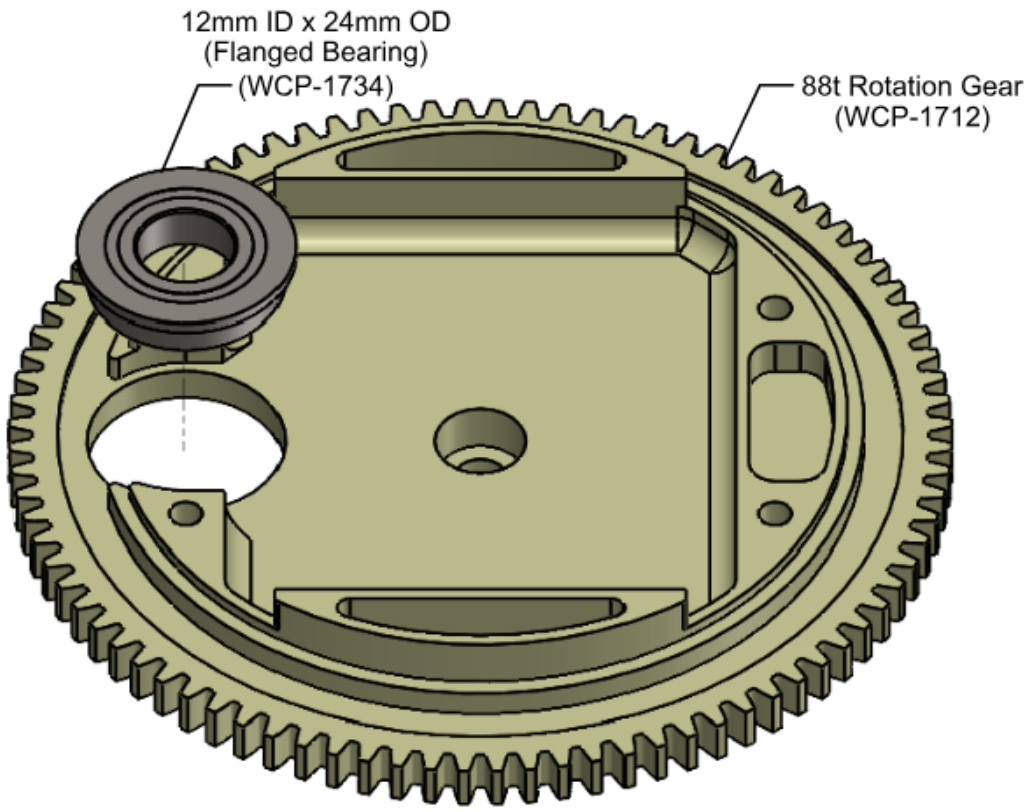


Revisão #1
Criado 2026-11-03 13:42:08 UTC por Bruno Abel
Atualizado: 2026-11-03 13:55:55 UTC por Bruno Abel