Corner Mount

A montagem *Corner Mount* é outro tipo de configuração utilizada no Swerve X2. Esse estilo de montagem proporciona muito mais espaço interno no sistema de tração para outros mecanismos, em comparação com as demais configurações do Swerve X2.

Características principais:

- Ocupa o menor espaço possível dentro da estrutura (*chassis*), em comparação com as outras configurações do Swerve X2.
- Deixa mais espaço livre para outros mecanismos.
- Aumenta a distância entre eixos, proporcionando maior estabilidade.

A opção de montagem na parte inferior (Bottom Mount) proporciona às equipes 2 polegadas adicionais de distância em relação ao solo, mas, por outro lado, limita o espaço disponível para outros mecanismos acima do chassi. Isso também eleva a altura do centro de gravidade do robô.

A opção de montagem na parte superior (Top Mount) não oferece essas 2 polegadas extras de distância em relação ao solo, mas disponibiliza mais espaço para outros mecanismos acima do chassi. Isso também reduz a altura do centro de gravidade do robô.

Uma vez que a estrutura esteja totalmente montada, os módulos Swerve na configuração Tube Mount podem ser instalados.

Top Mount

O módulo deve ser instalado a partir da parte superior da estrutura, e a placa de suporte inferior deve ser instalada a partir da parte inferior. O parafuso situado no canto do módulo deve ser substituído por um parafuso de medida #10-32 x 2-1/2" de comprimento, de modo que possa ser rosqueado no espaçador de 2" de comprimento.

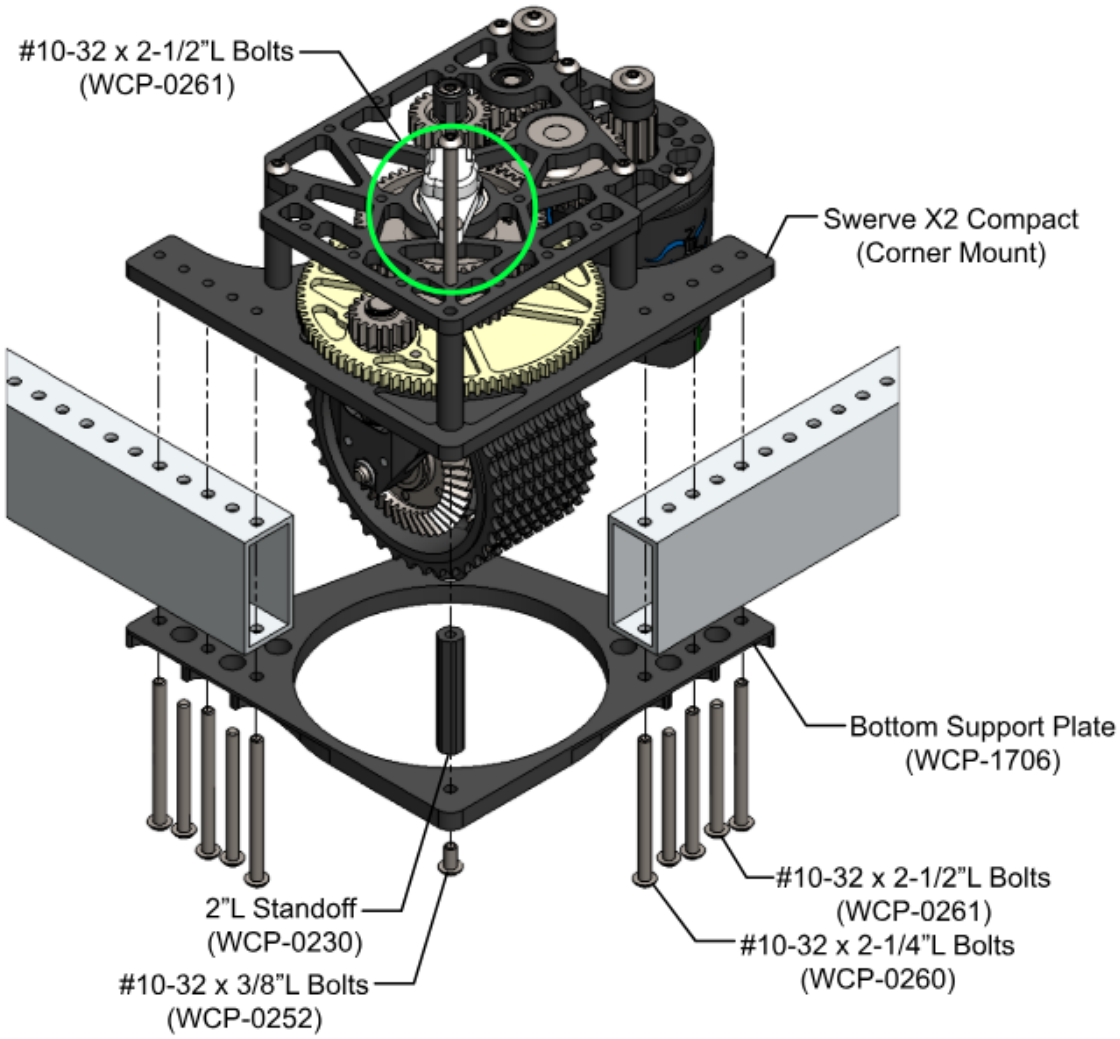

Espaçador adicional

Para as configurações Corner Mount, um espaçador adicional pode ser instalado na parte interna do módulo para fixar ainda mais a placa de suporte inferior (Bottom Support Plate) ao próprio módulo.

Bottom Mount

O módulo deve ser instalado a partir da parte inferior da estrutura, e a placa de suporte superior deve ser instalada a partir da parte superior. Utilize dois parafusos 10-32 x 3/8" de comprimento para fixar a placa de suporte superior à placa superior do módulo.

> O parafuso 10-32" no canto externo do módulo deve ser substituído por um parafuso 10-32 x 2-1/2" de comprimento, conforme mostrado abaixo.

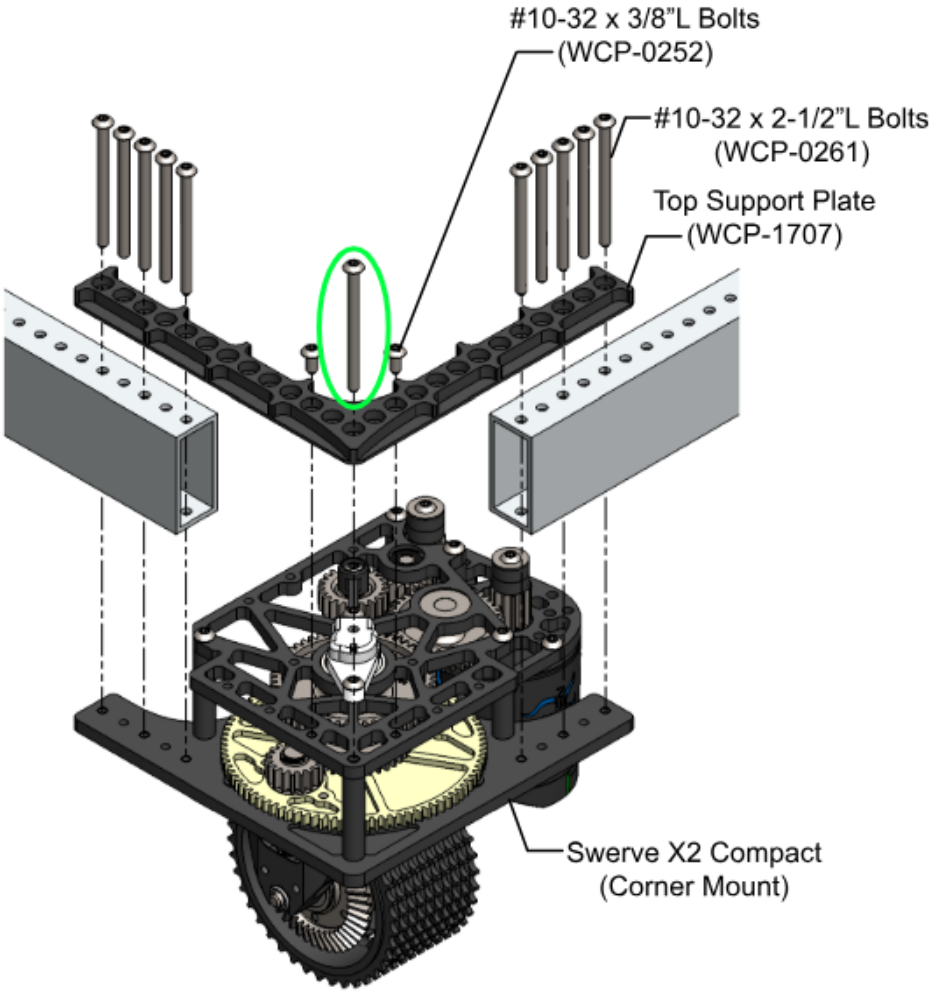

Revisão #3
Criado 2026-11-03 15:00:39 UTC por Bruno Abel
Atualizado: 2026-11-03 15:09:52 UTC por Bruno Abel