Trocando Tread da Roda

Com o tempo, a tread da roda vai desganstando, sendonecessário a troca da mesma. É possível identificar essa necessidade quando a cabeça dos parafusos que meantem a tread no lugar começam a raspar no chão.

Passo a Passo:

1. Com uma chave Allen 3/16 remova o Parafuso de Ombro do módulo e retire a roda

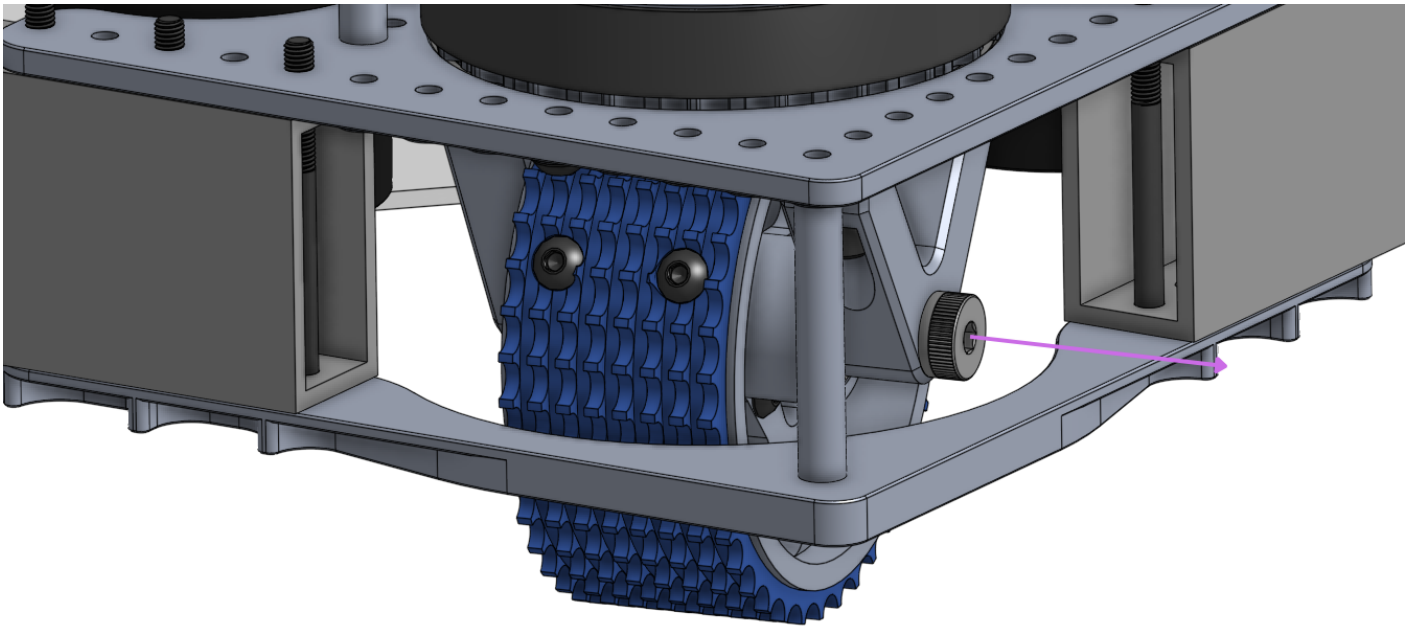

> Os próximos passos devem ser realizados com extrema cautela, caso um dos parafusos faça o furo perder a rosca tanto no processo de remoção dos parafusos quanto na hora de coloca-los de volta, não será possivel prender a tread novamente!

2. Com uma chave Allen 5/32 remova os 8 parafusos #10-32 que mantém a tread presa na roda e desenrole a tread antiga

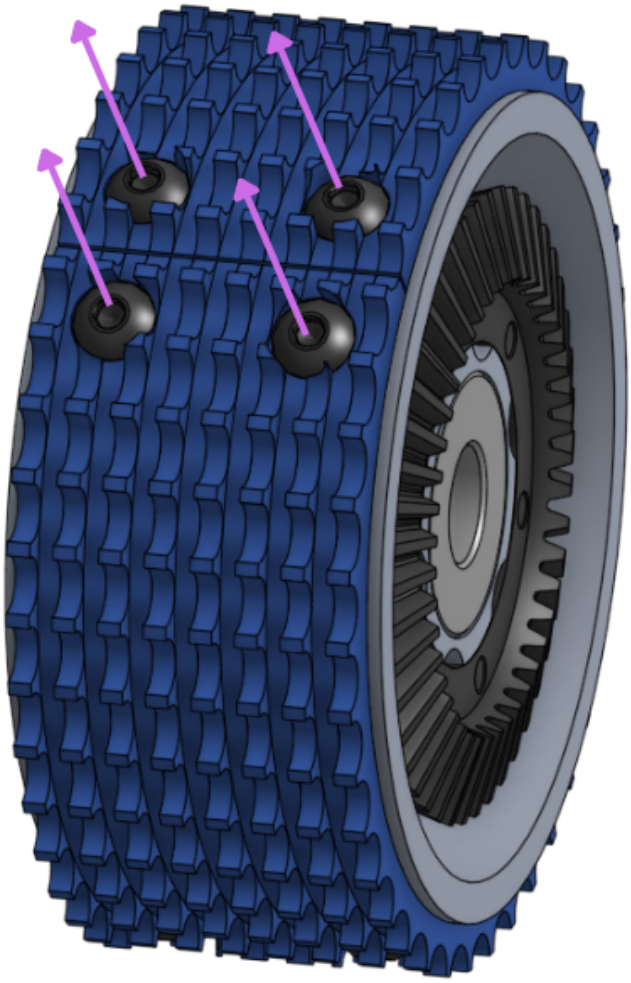

3. Coloque os parafusos na tread nova, alinhe os parafusos nos furos da roda e prenda os mesmos

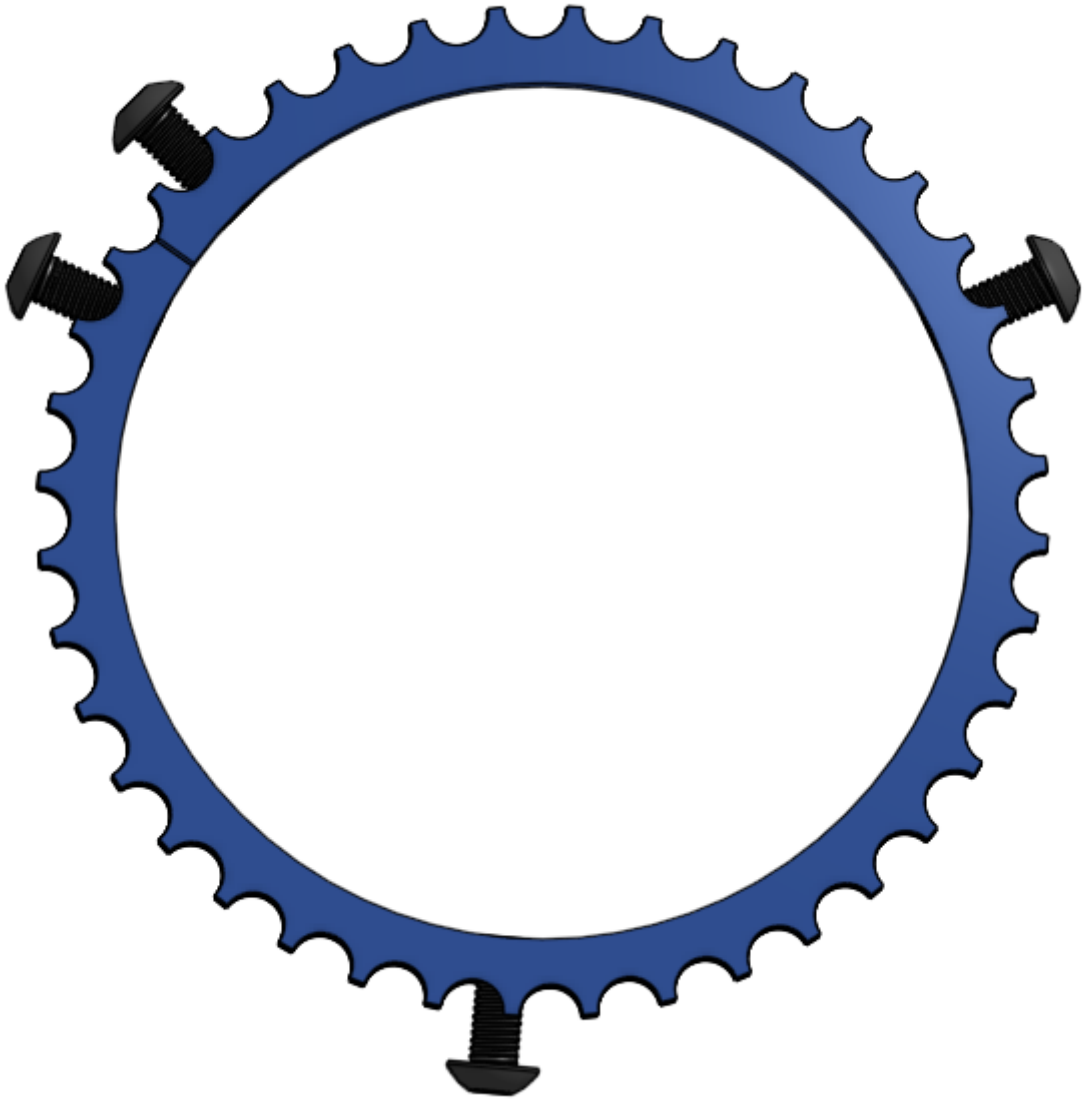

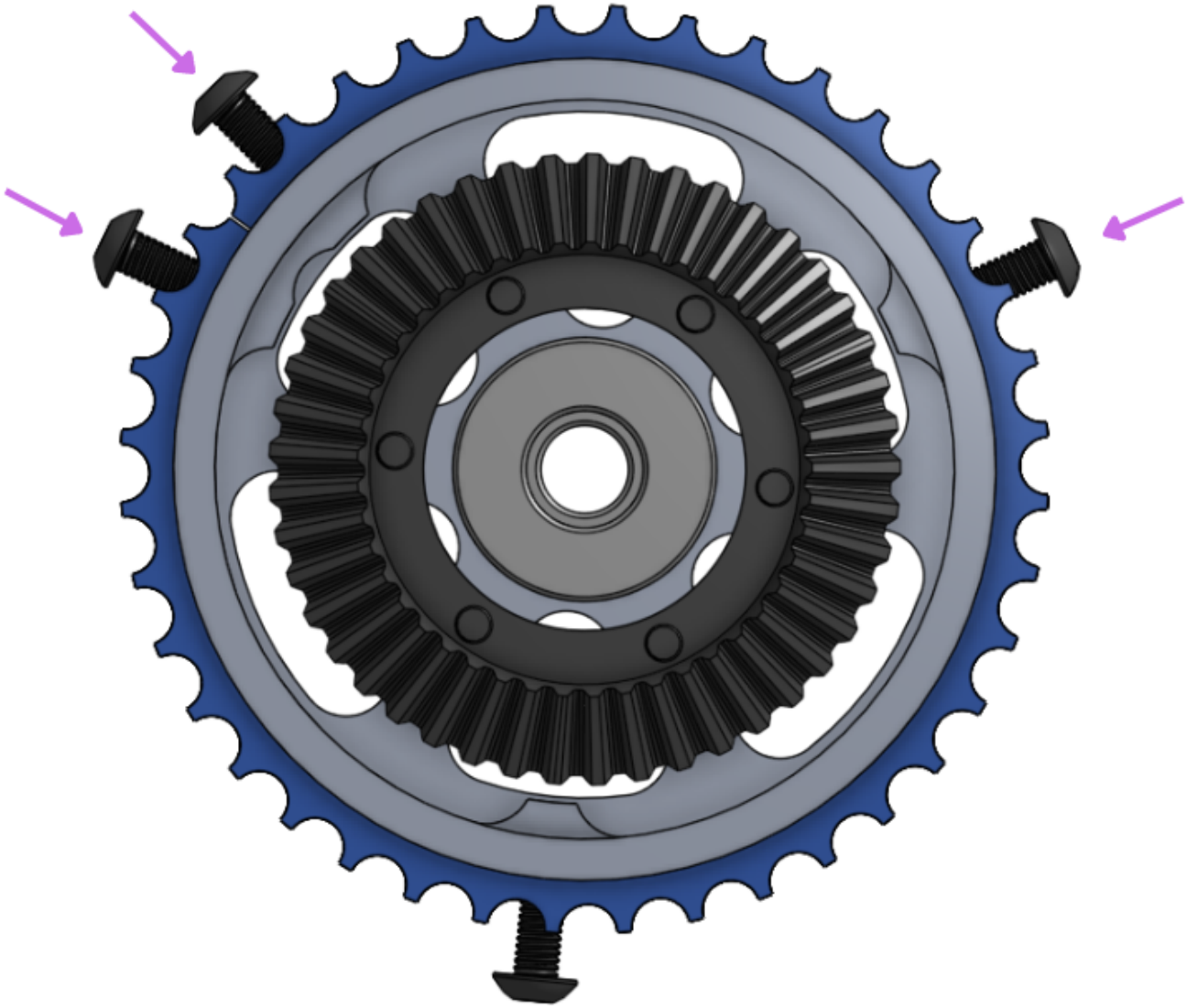

4. Por ultimo, coloque a roda e prenda novamente o Parafuso de Ombro

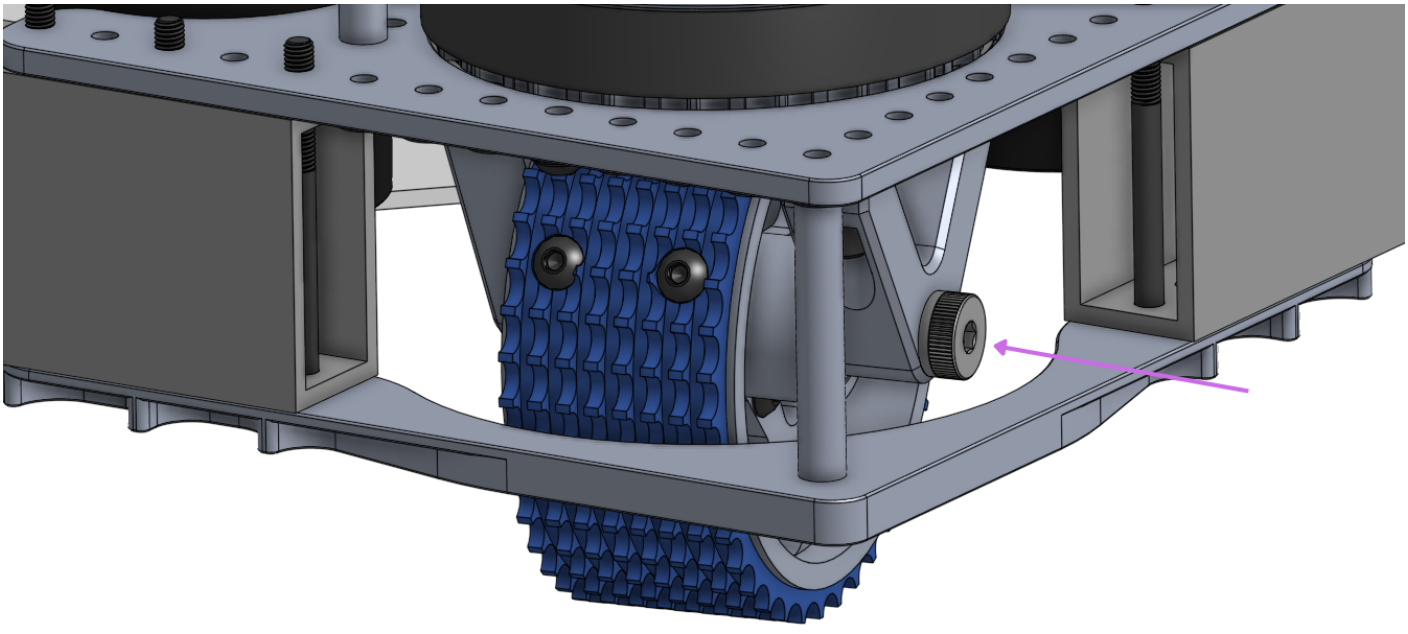

Revisão #3
Criado 2024-12-17 13:11:24 UTC por Bruno Abel
Atualizado: 2025-05-16 16:07:17 UTC por João Vitor Loeblein