Passo 11: Montagem do Encoder

Lembrando que os parafusos do encoder **NÃO** se aplicam a cola que são aplicados aos demais!!

A instalação começa pelo encaixe do fundo, no conjunto de furos de sua preferência. Após, encaixe o circuito no lugar e encaixe o componente de cima para fechar o encoder.

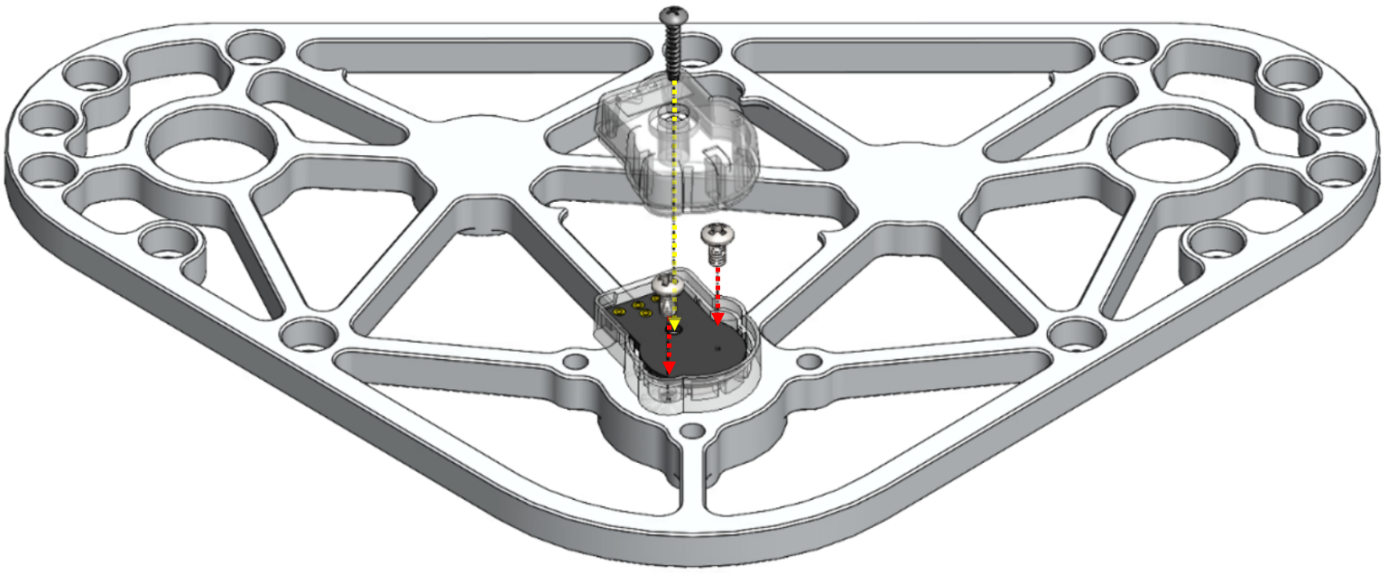

> Não aperte os parafusos além do necessário, pois pode resultar em danos permanentes ao encapsulamento do encoder. Apenas com a força manual até sentir resistência

Finalize com a inserção de cintas plásticas para manter os cabos nos lugares e fixe a Chapa de Guarda do Encoder com os espaçadores.

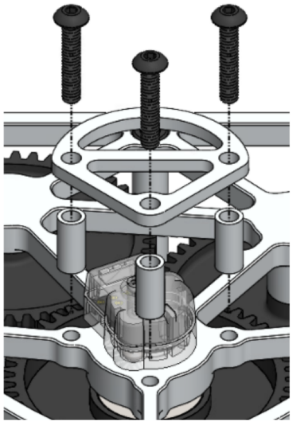

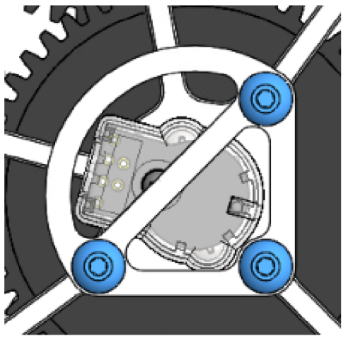

Revisão #4
Criado 2023-12-14 16:54:36 UTC por Pedro Souza
Atualizado: 2025-05-16 14:24:52 UTC por João Vitor Loeblein