Mecanum goBilda 96mm

- Dimensões
- Insights do produto
  - Product Insight #1
  - Product Insight #2
  - Product Insight #3
  - Product Insight #4
  - Product Insight #5
  - Product Insight #6

Dimensões

Além dos 96mm de diâmetro as rodas Mecanum goBilda possuem outras dimensões que podem ser relevantes para o planejamento da sua equipe.

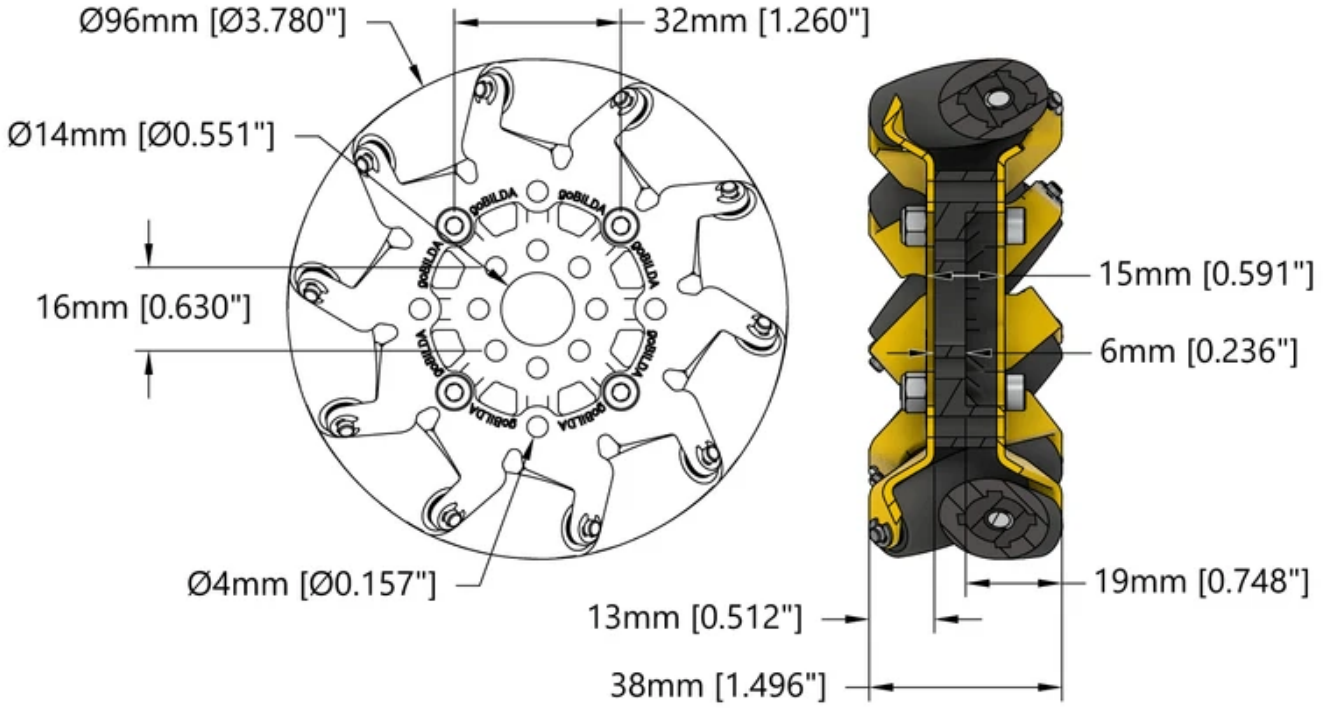

Copyright Base10 Assets®. All Rights Reserved. No part of this image may be reproduced in any form or by any means without permission in writing from Base10 Assets®.

Insights do produto

Product Insight #1

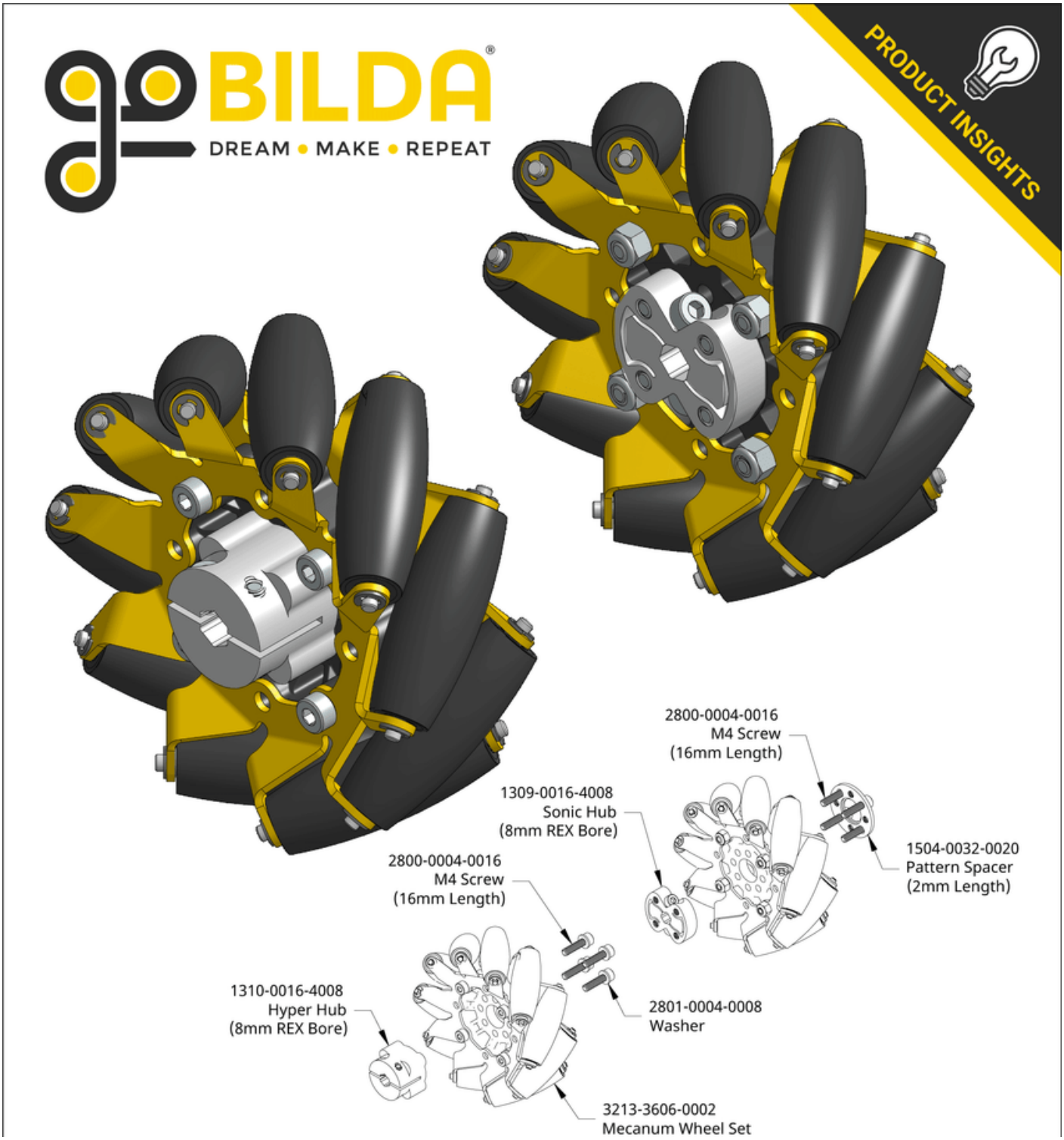

As rodas goBilda mecanum têm o padrão de grade de 16 mm ao redor do furo central para que qualquer cubo ou peça com o padrão de 16 mm seja compatível. Embora não seja obrigatório,

gostamos de maximizar a área de superfície ao apertar os parafusos no plástico. Em um caso acima, nós simplesmente usamos *washers* (arruelas) e, no outro, usamos um *pattern spacer* para obter resultados semelhantes.

Product Insight #2

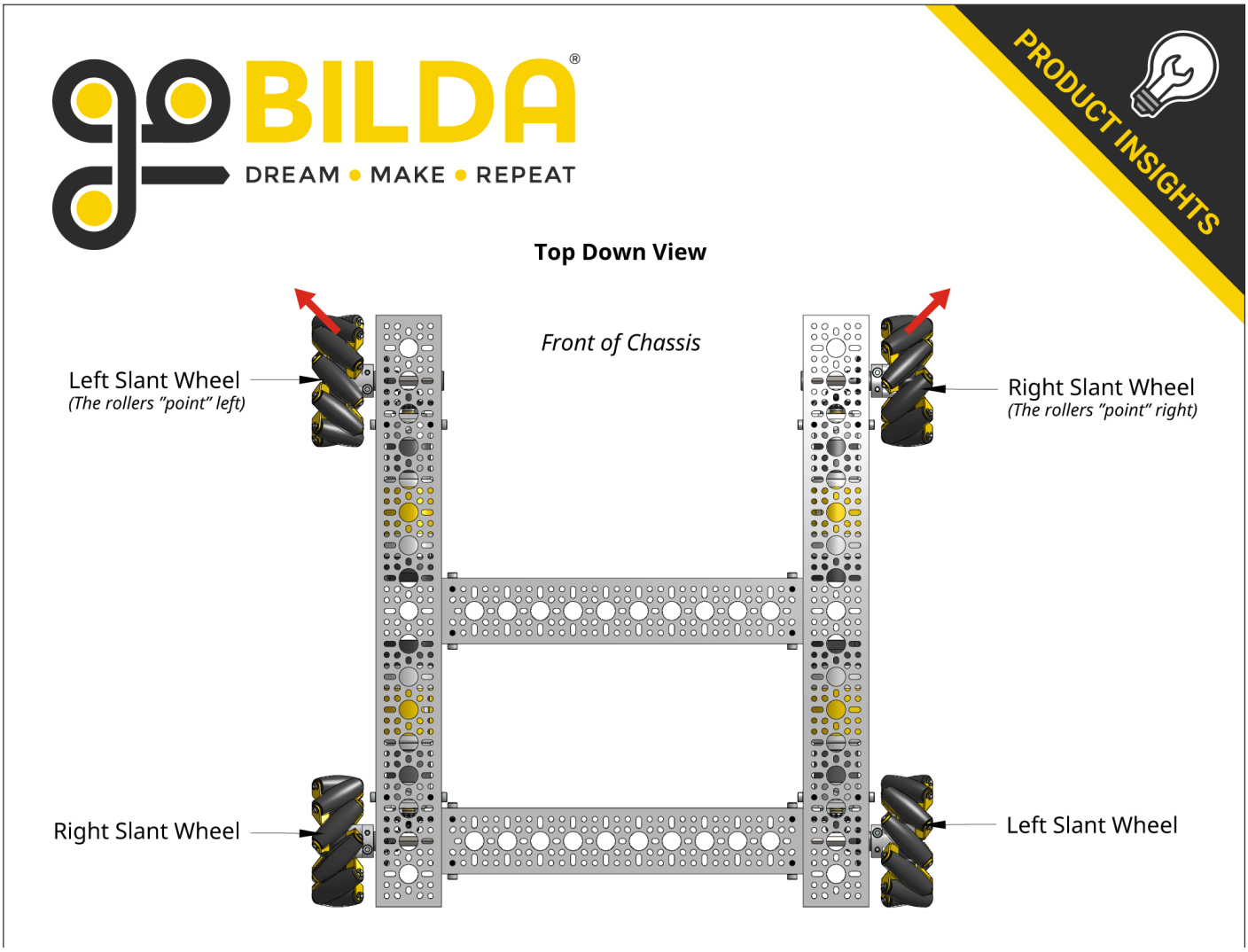

Você pode identificar facilmente se uma roda mecanum é uma roda inclinada para a esquerda ou uma roda inclinada para a direita olhando de cima para baixo. Se as bordas principais dos rolos estiverem "apontando" para a esquerda, é uma roda inclinada para a esquerda. Se estiverem apontando para a direita, é uma roda inclinada para a direita. Cada lado do chassi precisará de uma roda inclinada para a esquerda e uma roda inclinada para a direita.

Product Insight #3

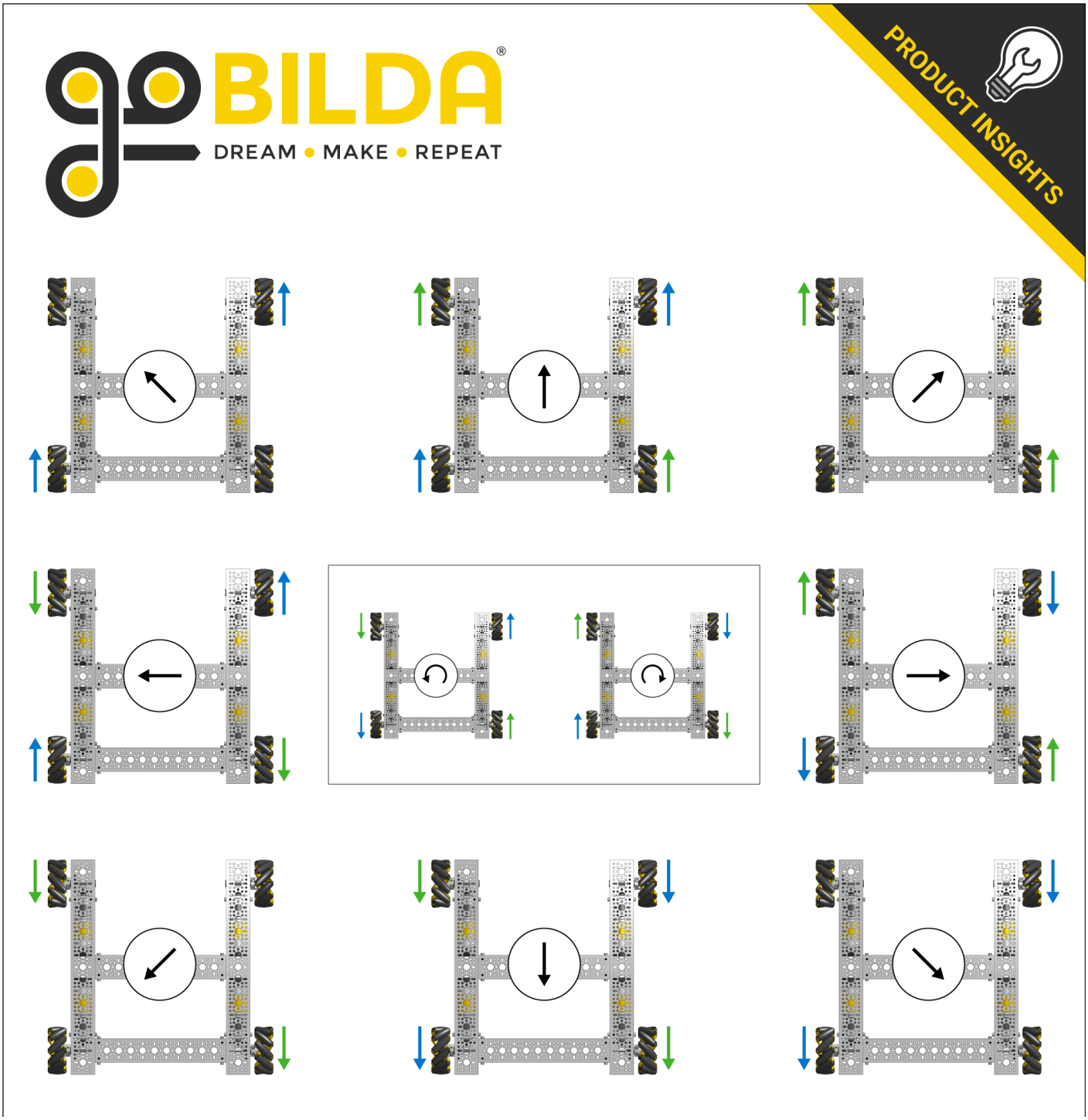

As rodas Mecanum permitem manobrar em todas as direções. Para conseguir isso, as rodas precisam ser controladas de uma forma específica. As setas verdes representam a rotação das rodas inclinadas esquerdas. As setas azuis representam a rotação das rodas inclinadas direitas. Para avançar, lateralmente ou diagonalmente, as rodas inclinadas esquerdas movem-se juntas e as

rodas inclinadas direitas movem-se juntas. No entanto, para girar os estilos de direção deslizante, as rodas inclinadas esquerdas se movem em sentido contrário uma à outra, assim como as rodas inclinadas direitas. Isso requer quatro canais separados no controlador do motor.

Product Insight #4

goBILDA®
DREAM • MAKE • REPEAT

PRODUCT INSIGHTS

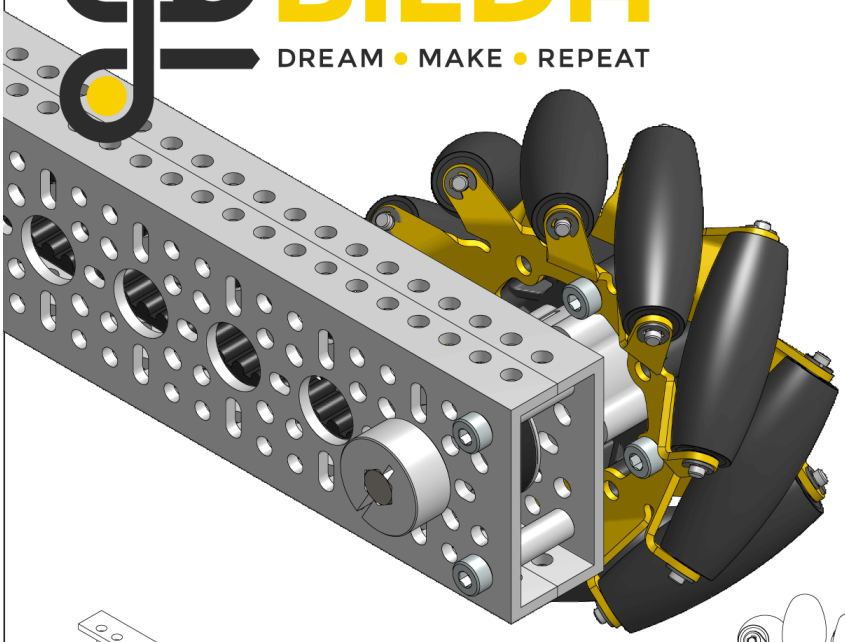

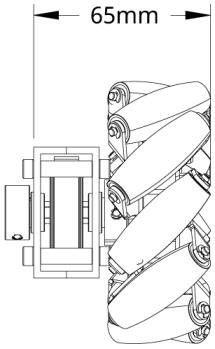

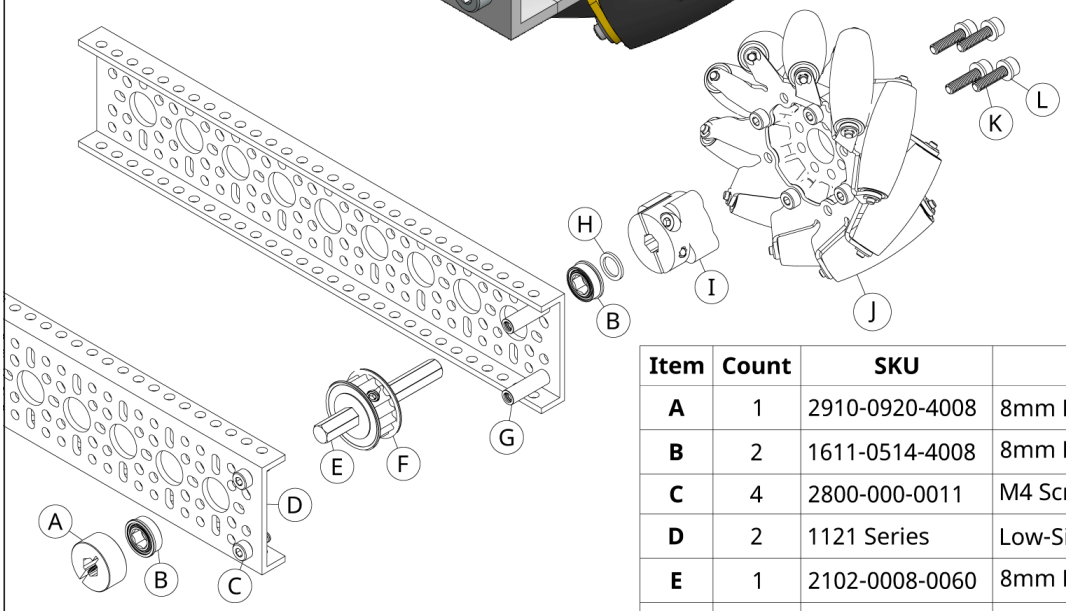

Item	Count	SKU	Description
A	1	2910-0920-4008	8mm REX Bore Collar
B	2	1611-0514-4008	8mm REX Bore Bearing
C	4	2800-000-0011	M4 Screw, 11mm Length
D	2	1121 Series	Low-Side U-Channel
E	1	2102-0008-0060	8mm REX Shaft, 60mm Length
F	1	3414-4008-0016	8mm REX Bore 16T Pulley
G	2	1501-0006-0190	M4 Standoff, 19mm Length
H	1	2807-0811-1000	8mm ID Shim, 1mm Length
I	1	1310-0016-4008	8mm REX Bore Hyper Hub
J	1	3213-3606-0002	Mecanum Wheel
K	4	2800-0004-0016	M4 Screw, 16mm Length
L	4	2801-0004-0008	4mm ID Washer

Este conjunto aciona uma roda mecanum com uma correia dentada HTD de 5 mm, escondida em um U-Channel de lado inferior em caixa para maior compactação.

Product Insight #5

Item	Count	SKU	Description
A	4	2800-0004-0030	M4 Screw, 30mm Length
B	4	2801-0004-0008	4mm ID Washer
C	1	2106-4008-0640	8mm REX Shaft, 64mm Length
D	2	1611-0514-4008	8mm REX Bore Bearing
E	1	3213-3606-0002	Mecanum Wheel
F	1	1504-0032-0020	Pattern Spacer, 2mm Length
G	1	1504-0032-0120	Pattern Spacer, 12mm Length
H	1	3310-0014-0014	14 Tooth Sprocket
I	1	3309-0108-0050	8mm Pitch Chain
J	1	1514-0010-0040	8mm ID Spacer, 4mm Length
K	4	2800-0004-0012	M4 Screw, 12mm Length
L	1	1120 Series	U-Channel
M	1	1310-0016-4008	8mm REX Bore Hyper Hub

Este conjunto aciona uma roda mecanum com corrente de passo de 8 mm. A roda mecanum gira livremente em um "eixo morto" REX de 8 mm da série 2106. A roda dentada de alumínio é montada no núcleo de plástico da roda mecanum por meio de Pattern Spacers de 14 mm.

Product Insight #6

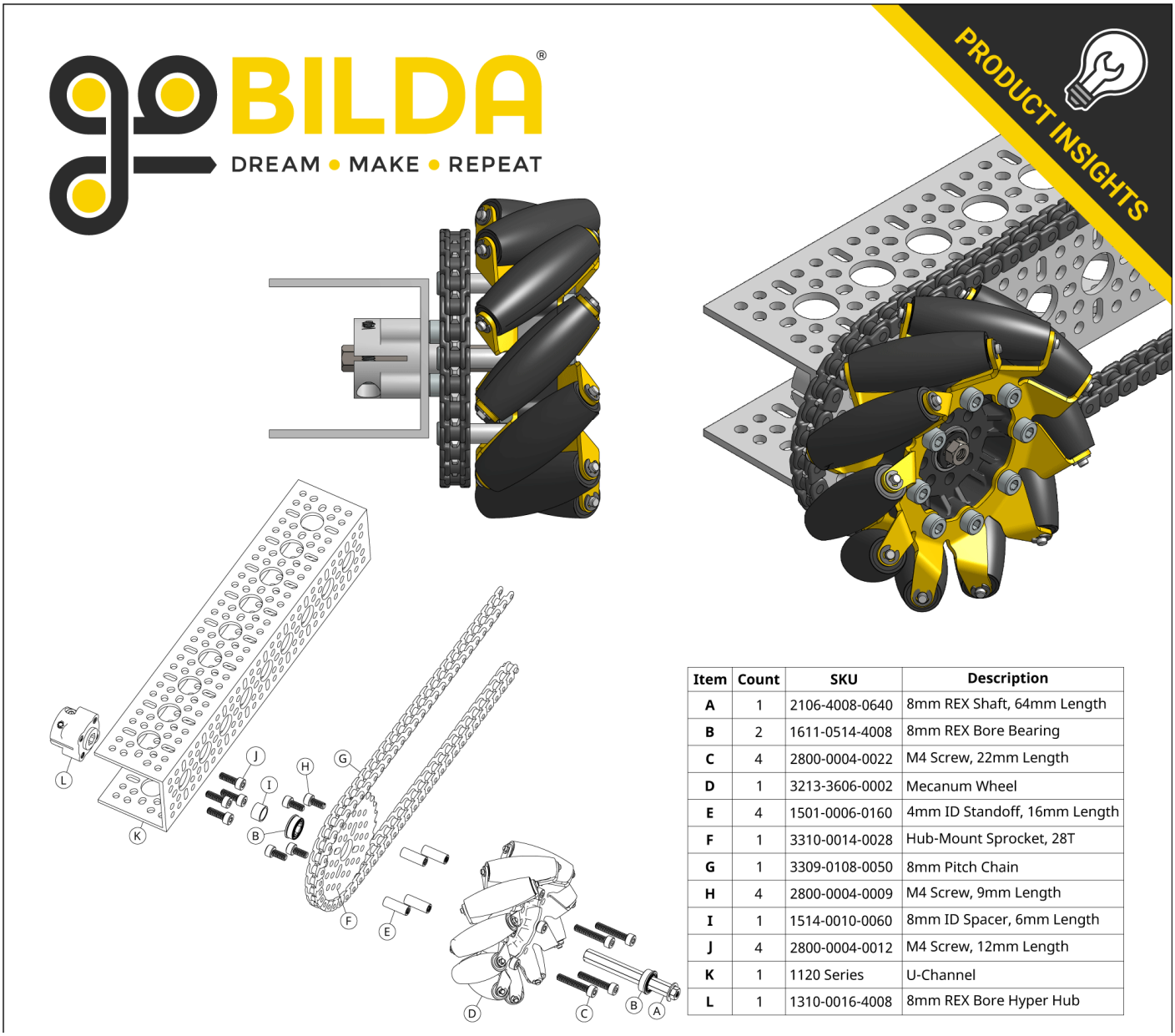

Item	Count	SKU	Description
A	1	2106-4008-0640	8mm REX Shaft, 64mm Length
B	2	1611-0514-4008	8mm REX Bore Bearing
C	4	2800-0004-0022	M4 Screw, 22mm Length
D	1	3213-3606-0002	Mecanum Wheel
E	4	1501-0006-0160	4mm ID Standoff, 16mm Length
F	1	3310-0014-0028	Hub-Mount Sprocket, 28T
G	1	3309-0108-0050	8mm Pitch Chain
H	4	2800-0004-0009	M4 Screw, 9mm Length
I	1	1514-0010-0060	8mm ID Spacer, 6mm Length
J	4	2800-0004-0012	M4 Screw, 12mm Length
K	1	1120 Series	U-Channel
L	1	1310-0016-4008	8mm REX Bore Hyper Hub

Este conjunto aciona uma roda mecanum com corrente de passo de 8 mm. A roda mecanum gira livremente em um "eixo morto" REX de 8 mm da série 2106. A roda dentada de alumínio é fixada através de espaçadores de alumínio à placa de aço da roda Mecanum.