Instruções de montagem

> Este documento foi desenvolvido em parceria com a equipe JUSTICE FTC TEAM #21036

Informações sobre os materiais do Kit

Tipo de Montagem	Tamanho dos Materiais	Tipo da Cabeça do Parafuso
Caixa de redução Ultra 90º	M3 x 40mm	Soquete
Eixo hexagonal	5mm x 20mm	-
Espaçador frontal de montagem UltraPlanetary	M3 x 40mm	Soquete

Instruções de montagem

Para adicionar uma caixa de redução Ultra 90º, você precisará de todas as peças do kit de materiais, uma chave Allen de 1,5 mm e uma chave Allen de 2 mm.

> Este guia de montagem assume que você possui uma caixa de redução UltraPlanetary completamente construída e montada no motor de sua escolha. Por favor veja as instruções de montagem da caixa de redução UltraPlanetary caso você ainda não tenha montado-a.

1) Insira o eixo longo hexagonal de 20mm na saída da caixa de redução.	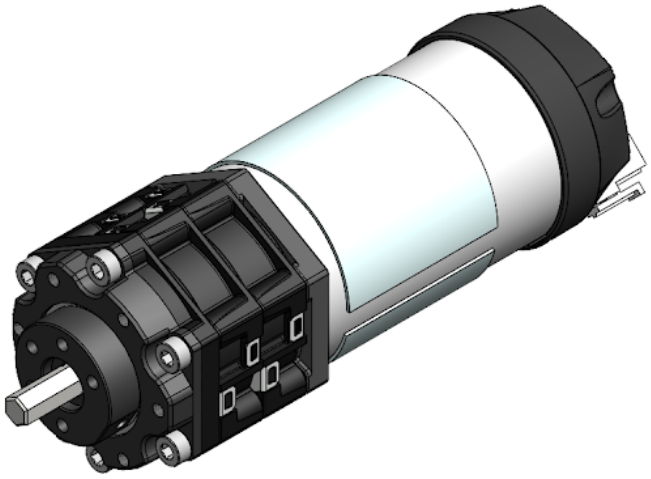

2) Coloque o espaçador de montagem Frontal na saída da caixa de redução assim como na imagem. **Nota: Alinhe a borda curta do espaçador com um lado plano do corpo da caixa de redução *UltraPlanetary*** .	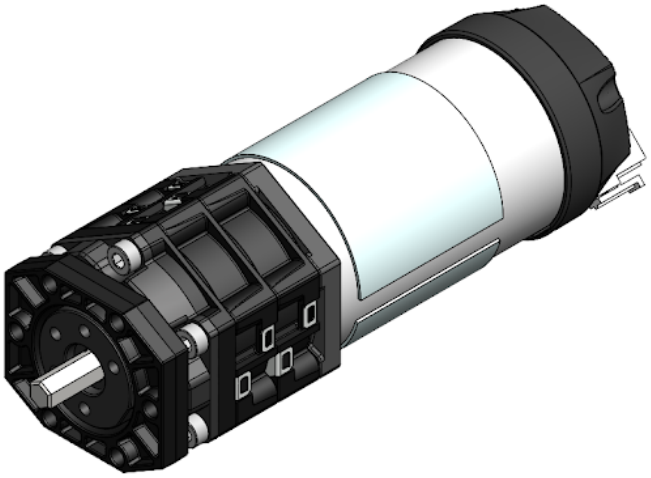
3) Rotacione a saída do eixo hexagonal para que ele alinhe com a entrada hexagonal da caixa de redução Ultra 90º.	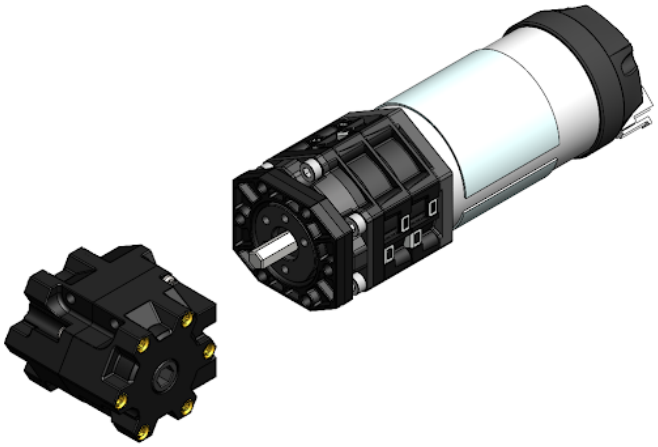
4) Deslize as duas caixas de redução até encaixarem. Rotacione a caixa de redução Ultra 90º até que o espaçador até o espaçador e corpo da caixa de redução estejam alinhados.	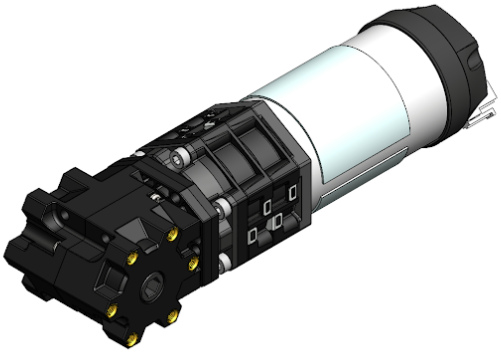

5) Insira os 4 parafusos de montagem nos furos na extremidade da caixa de redução Ultra 90º. Garanta que eles estejam alinhados com os furos do espaçador e da caixa de redução.	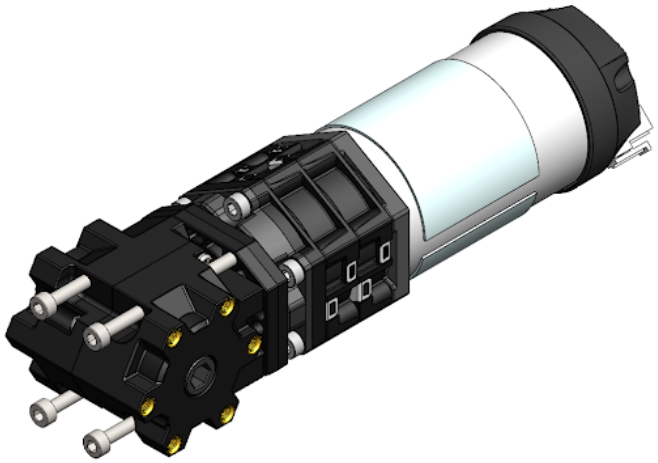
6) Aperte os parafusos, mas não force. Depois, comece a apertar levemente os parafusos alternando diagonalmente entre eles, num padrão que lembra um "x". **Nota: Cuidado para não apertar demais os parafusos.**	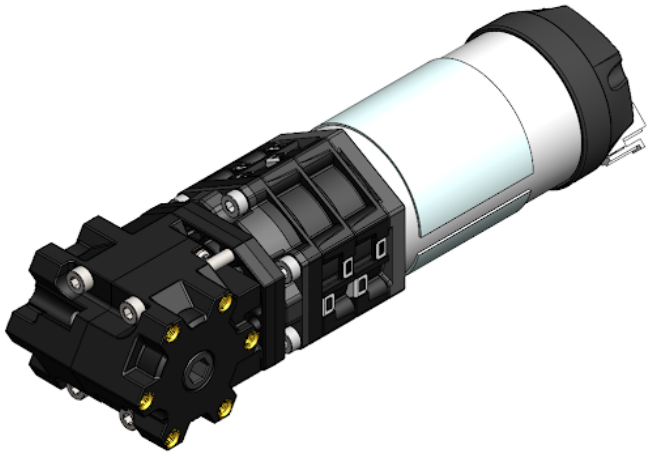

Engate de Parafuso de Montagem

> Com os suportes e extrusões padrão REV, o tamanho de parafuso recomendado para montagem da caixa de redução Ultra 90º em suportes de motor REV ou channels é M3 x 6mm (REV-41-1713). A REV não recomenda a utilização de engates de parafuso maiores que 4mm para montar a caixa de redução nas faces de padrão de movimentação.

Revisão #17
Criado 2024-09-14 19:44:43 UTC por Team stemOS
Atualizado: 2024-12-16 14:33:37 UTC por Bruno Abel